## Вентилятор осевой ebmpapst W4E450SP0130

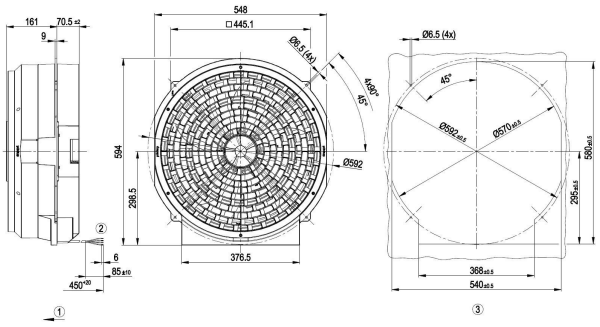


- Работаем по всей России
- Помощь в выборе
- Доставка по РФ

Цена:

54 449 руб.

Работаем по всей России, гарантия и качество производителя! Осевой вентилятор ebmpapst W4E450SP0130 - Осевой AC вентилятор, с решеткой и стенным кольцом - AC / 1340 [rpm] / 5490 [m³/h] - Тип двигателя: M4E074GA

2023 © aesf.ru - Современные решения автоматизации инженерных систем